BELTEC
CONVEYOR BELT

ジャンピングスクリーン

～Jean Ping screen～

ベルテック株式会社

■特徴

構　造　内枠と外枠と網で構成され、軽量で網は目詰りを起しにくい構造です。

選別効果　網はポリウレタンを採用することにより高精度・高性能な篩分けをします。

メンテナンス　網・ばねを定期的に点検する程度で、ほとんどメンテナンス不要です。

■仕様

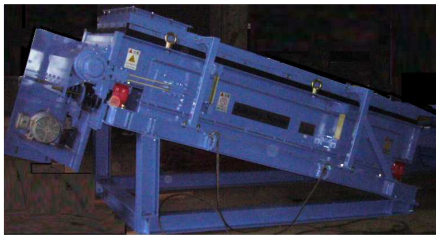

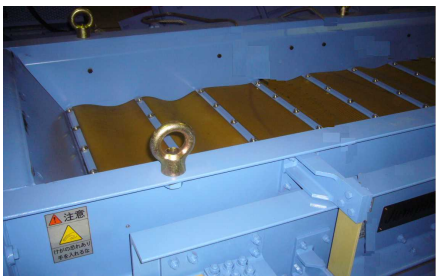

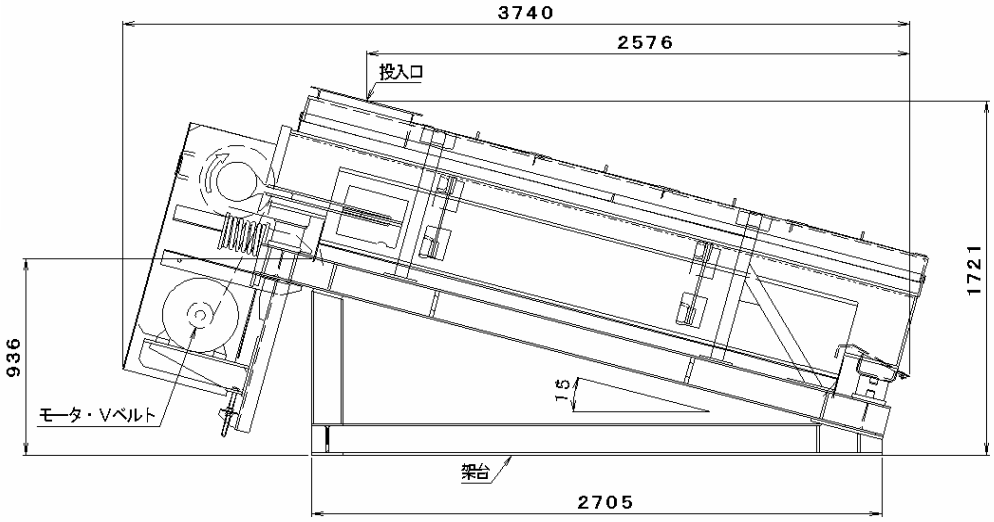

型　　式	LF - 1.0 – 2.52 / 8ED	動 荷 重	上下 ±2.0 kN
処 理 量	8 m^3/H		水平 ±3.5 kN
網 面 積	2.52 m^2	機体重量	本体 2100 kg
動　　力	5.5 kW (6P)		架台　950 kg
振 動 数	約 540 r/min	据付架台	固定架台 (設定架台 15°)

注記）処理量は処理物の状態により異なります。

☆設置スペース、用途により周辺機器と共に設計いたします
まずはお問い合わせ下さい！

搬送システム・環境システムの総合エンジニアリング
環境設備プラント・搬送設備プラントのプランニングから施工まで
BELTEC CONVEYOR BELT ベルテック株式会社
〒596-0011 大阪府岸和田市木材町3番7号　TEL072-436-0161 FAX072-436-0171
URL：http：//www.beltec.co.jp　E-mail：desk@beltec.co.jp

●本カタログの仕様は、改良の為予告なく変更することがあります。

BS－1－4a　2008.4